Company: PumpLand.ru
Telephone: 8-343-357-90-25
E-mail: info@pumpland.ru

Технический паспорт: Star-Z NOVA

Характеристики

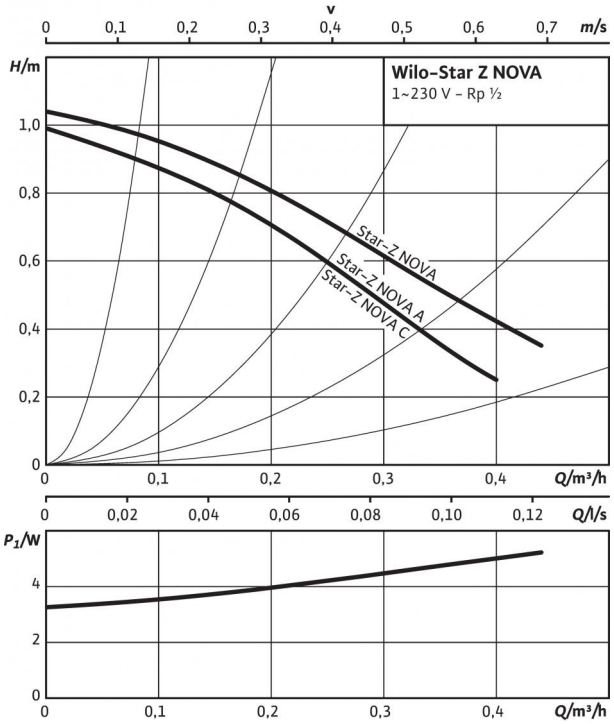

Габаритный чертеж Star-Z NOVA

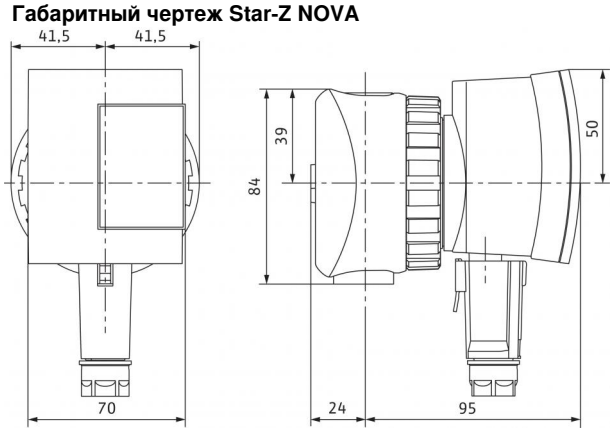

Схема подключения

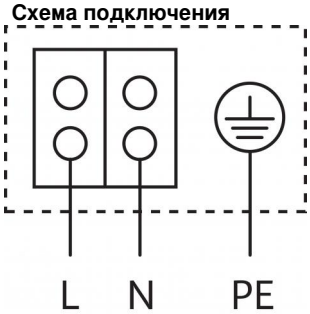

Устойчивый к токам блокировки электродвигатель
Однофазный электродвигатель (EM), 2-полюсный - 1~230 В, 50 Гц

Допустимая перекачиваемая среда (другие среды по запросу)	
Питьевая вода и вода для производства пищевых продуктов согласно Постановлению о питьевой воде 2001 г. (TrinkwV 2001)	•

Допустимая область применения	
Диапазон температур при использовании в циркуляционных системах ГВС при макс. температуре окружающей среды +40 °C в кратковременном режиме 2 ч *T*	70 °C
Диапазон температур при использовании в циркуляционных системах ГВС при макс. температуре окружающей среды +40 °C	+2°C... +65°C
Максимально допустимая общая жесткость жидкости в циркуляционных системах ГВС	3,57 mmol/l (20 °dH)
Макс. допустимое рабочее давление P_{max}	10 бар

Подсоединения к трубопроводу	
Резьба	Rp ½
Резьбовое соединение труб	R ½
Номинальный внутренний диаметр фланца	DN 15
Монтажная длина *L0*	84 мм

Мотор/электроника	
Создаваемые помехи	EN 61000-6-3
Помехозащищенность	EN 61000-6-2
Степень защиты	IP 42
Класс изоляции	F
Подключение к сети	1~230 V, 50 Hz
Частота вращения *N*	3000 об/мин
Потребляемая мощность P_1	3 - 5 Вт
Потребление тока *I*	max. 0,05 A
Защита электродвигателя	не требуется (устойчив к токам блокировки)
Резьбовой ввод для кабеля Connector	11 PG

Материалы	
Корпус насоса	Латунь (CuZn40Pb2)
Рабочее колесо	Синтетический материал (PPE/PS - 30% GF)
Вал насоса	Керамика
Подшипники	Графит, пропитанный синтетической смолой

Минимальный подпор на всасывающем патрубке во избежание кавитации при температуре перекачиваемой воды	
Минимальное давление на входе при температурах жидкости 40/65°C	0,5 / 2 м

Данные для заказа	
Изделие	Wilo
Тип	Star-Z NOVA
Арт.-№	4132760
Вес, прим. *m*	0.9 кг

Company: PumpLand.ru
Telephone: 8-343-357-90-25
E-mail: info@pumpland.ru

Размеры и габаритные чертежи: Star-Z NOVA

Габаритный чертеж

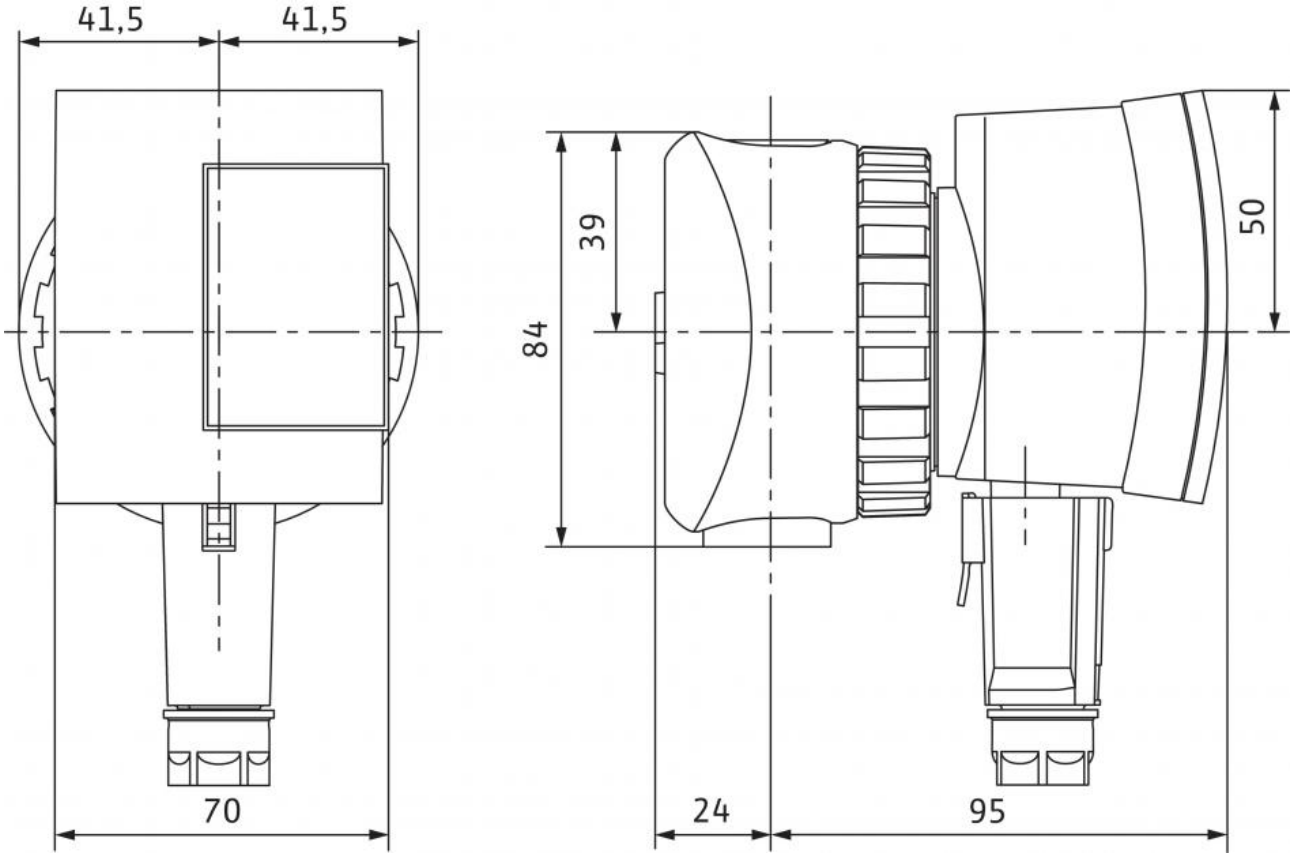

Company: PumpLand.ru
Telephone: 8-343-357-90-25
E-mail: info@pumpland.ru

Характеристики: Star-Z NOVA

Характеристики

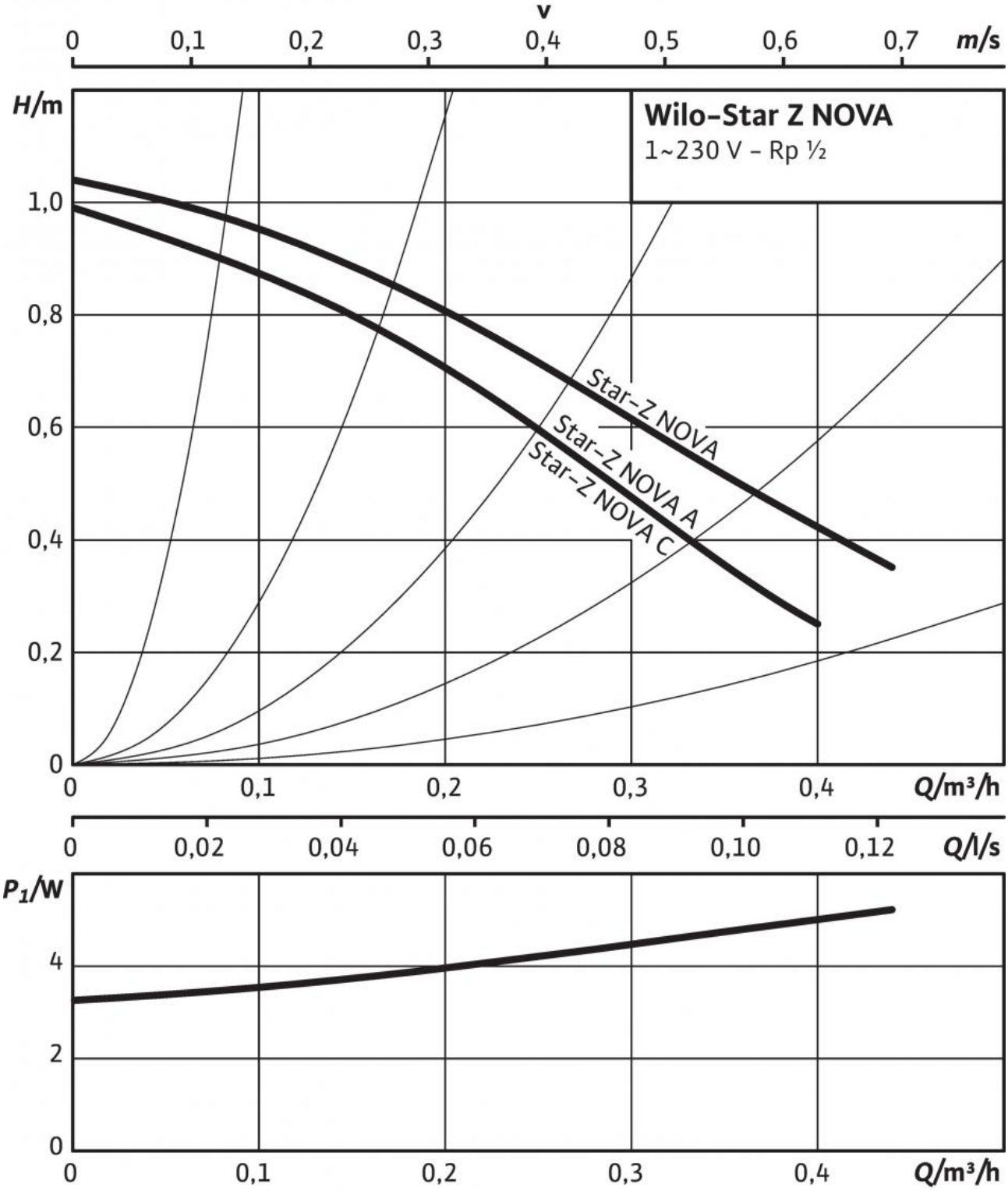

Company: PumpLand.ru
Telephone: 8-343-357-90-25
E-mail: info@pumpland.ru

Описание изделия: Star-Z NOVA

Данный циркуляционный насос предназначен для перекачивания только питьевой воды.

Циркуляционный насос питьевой воды Wilo Star-Z NOVA (модель насоса с мокрым ротором) для одноквартирных домов. Насос для установки в трубах, оснащенный устойчивым к токам блокировки синхронным электродвигателем с высоким пусковым крутящим моментом. Латунный корпус насоса, рабочее колесо из норила, керамический вал. Подходит для систем снабжения питьевой водой с градусом жесткости макс. до 20 °dH. Потребляемая мощность от 3 до 5 Вт. Серийно оснащается теплоизоляционным кожухом, резьба корпуса Rp ½.

Материалы

Корпус насоса: Латунь (CuZn40Pb2)
Рабочее колесо: Синтетический материал (PPE/PS - 30% GF)
Вал насоса: Керамика
Подшипники: Графит, пропитанный синтетической смолой

Допустимая перекачиваемая среда (другие среды по запросу)

Макс. расход Q_{max}: 0.4 м3/ч
Макс. напор H_{max}: 1.1 M

Подсоединения к трубопроводу

Резьбовое соединение труб: R ½
Резьба: Rp ½
Номинальный внутренний диаметр фланца: DN 15
Монтажная длина *L0*: 84 мм

Мотор/электроника

Создаваемые помехи: EN 61000-6-3
Помехозащищенность: EN 61000-6-2
Степень защиты: IP 42
Класс изоляции: F
Подключение к сети: 1~230 V, 50 Hz
макс. частотой вращения; $n_{макс.}$: 3000 об/мин
Частота вращения *N*: 3000 об/мин
Номинальная мощность электродвигателя P_2: 0,9 Вт
Потребляемая мощность 1~230 В P_1: 3 - 5 Вт
Ток при 1~230В *I*: 0,05 A
Защита электродвигателя: не требуется (устойчив к токам блокировки)
Резьбовой ввод для кабеля *PG*: 11

Данные для заказа

Арт.-№: 4132760
Номер EAN: 4048482094151
Вес, прим. *m*: 0.9 кг
Изделие: Wilo
Designation: Wilo-Star-Z NOVA