Company: PumpLand.ru
Telephone: 8-343-357-90-25
E-mail: info@pumpland.ru

Технический паспорт: Helix FIRST V 202-5/16/E/S/

Характеристики

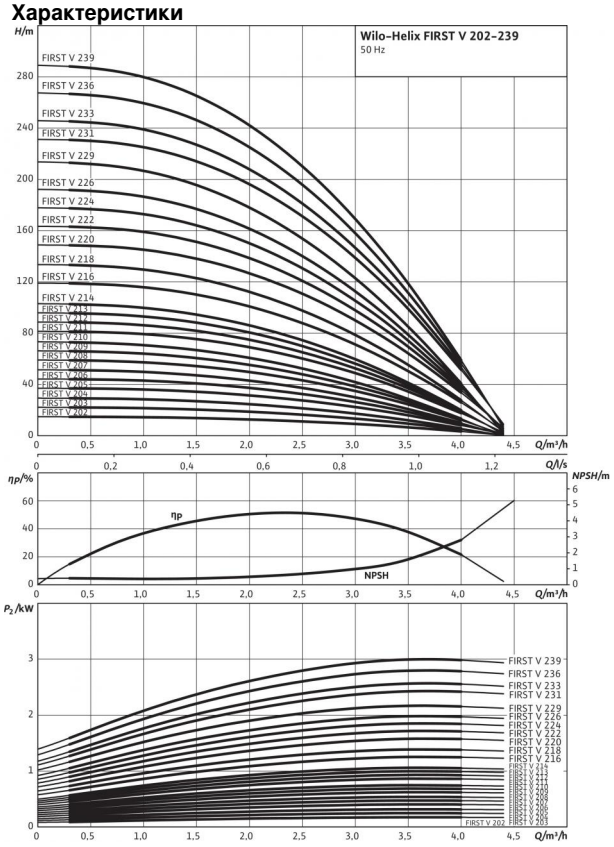

Характеристики согласно ISO 9906: 2012 3B

Схема подключения

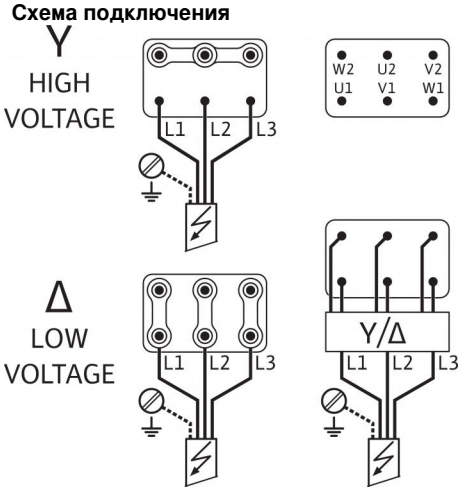

Мощность	
Температура перекачиваемой жидкости *T*	-20...+120 °C
Температура окружающей среды, макс. *T*	40 °C
Максимальное рабочее давление p_{max}	16 бар

Минимальный индекс эффективности (MEI)	
Минимальный индекс эффективности (MEI)	≥ 0.70

Мотор	
Класс изоляции	F
Степень защиты	IP 55
Подключение к сети	3~400 В, 50 Гц
Номинальная мощность электродвигателя P_2	0.37 кВт
Потребляемая мощность P_1	0.59 кВт
Номинальный ток 3~230 В, 50 Гц I_N	1.65 A
Номинальный ток 3~400 В, 50 Гц I_N	0.95 A
КПД электродвигателя $\eta_{m\ 50\%}$	65,4 %
КПД электродвигателя $\eta_{m\ 75\%}$	65,6 %
КПД электродвигателя $\eta_{m\ 100\%}$	64,7 %

Подключения	
Номинальный диаметр овального фланца	G 1
Номинальный диаметр овального фланца	G 1
Уровень номинального давления (с напорной стороны) *PN*	PN 16
Уровень номинального давления (на стороне всасывания) *PN*	PN 16

Материалы	
Рабочее колесо	1.4307 [AISI304L]
Корпус насоса	EN-GJL-250 (с катафорезным покрытием)
Вал насоса	1.4301 [AISI304]
Статическое уплотнение	EPDM
Mechanical seal	Q1BE3GG

Данные для заказа	
Изделие	Wilo
Тип	Helix FIRST V 202
Арт.-№	4201016
Вес, прим. *m*	18.2 кг

• = имеется, - = отсутствует

Company: PumpLand.ru
Telephone: 8-343-357-90-25
E-mail: info@pumpland.ru

Размеры и габаритные чертежи: Helix FIRST V 202-5/16/E/S/

Габаритный чертеж

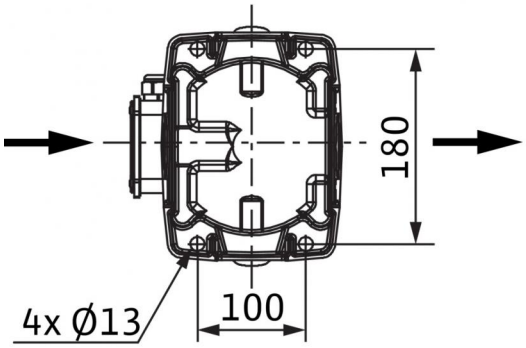

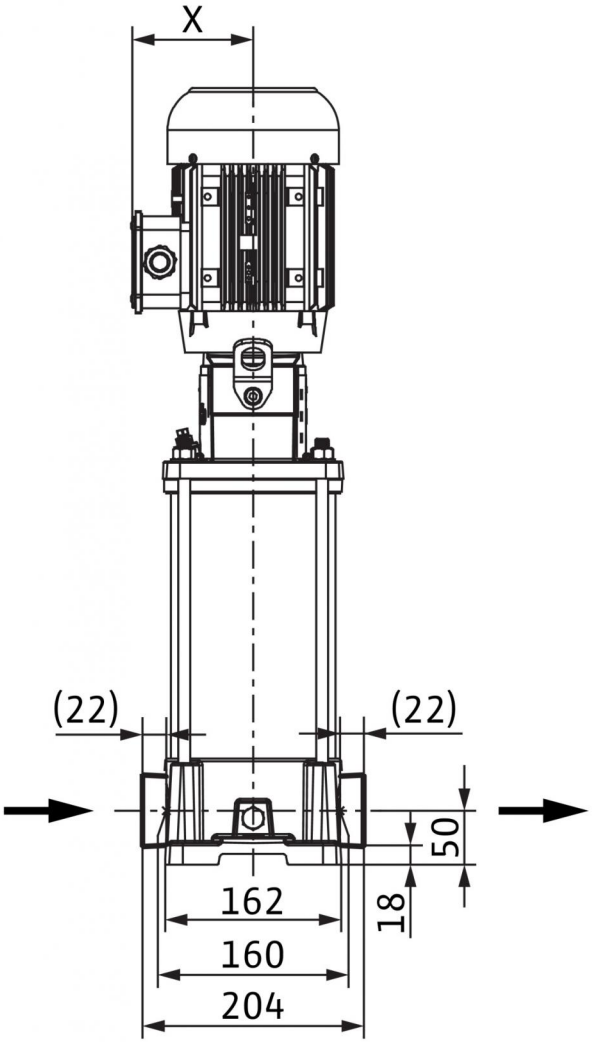

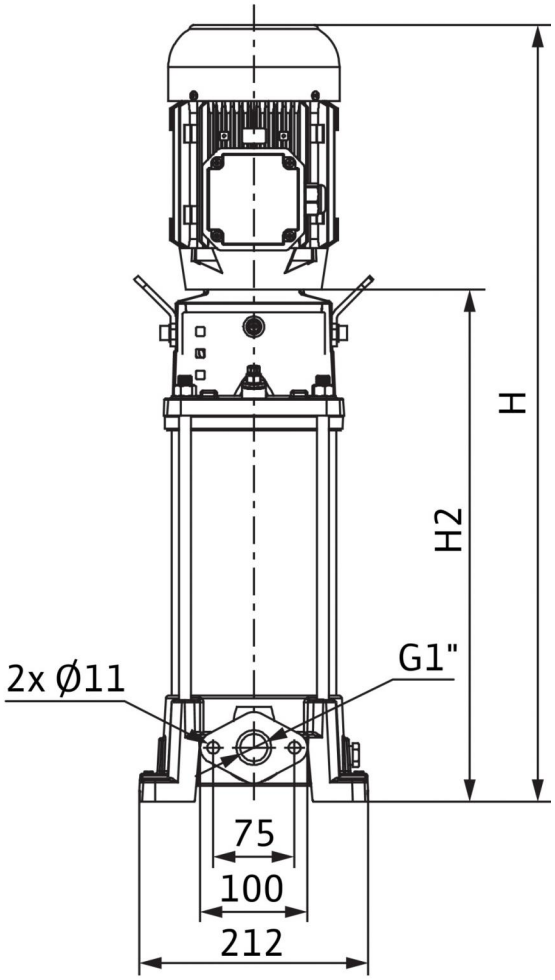

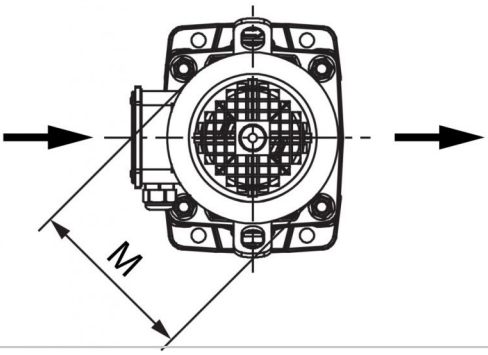

Размеры *H*	513 мм

Company: PumpLand.ru
Telephone: 8-343-357-90-25
E-mail: info@pumpland.ru

Размеры и габаритные чертежи: Helix FIRST V 202-5/16/E/S/

Размеры *H1*	513 мм
Размеры *H2*	289 мм
Размеры *X*	119 мм
Размеры *Ø M*	138 мм
Вес, прим. *m*	18 кг

Company: PumpLand.ru
Telephone: 8-343-357-90-25
E-mail: info@pumpland.ru

Характеристики: Helix FIRST V 202-5/16/E/S/

Характеристики Minimum Efficiency Index (MEI): ≥ 0.7

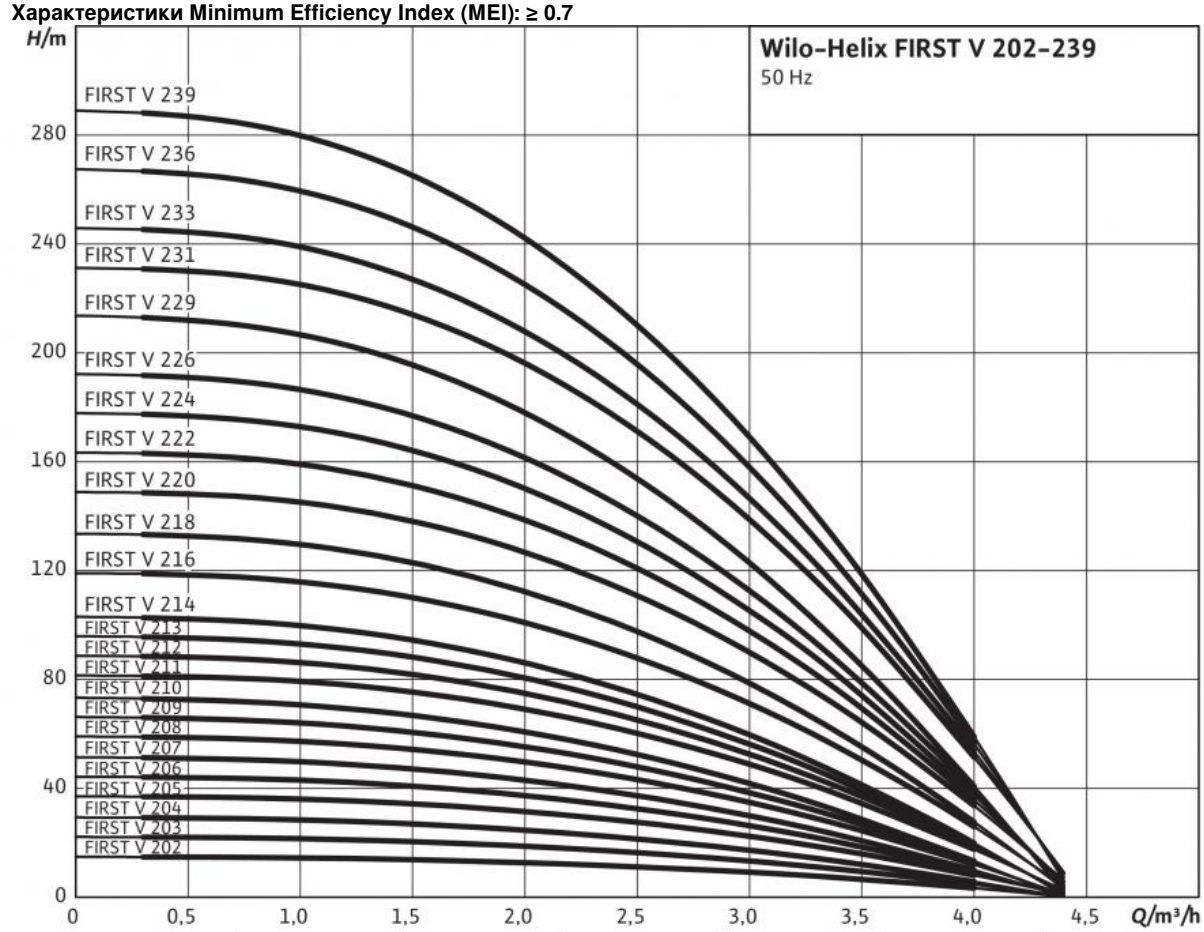

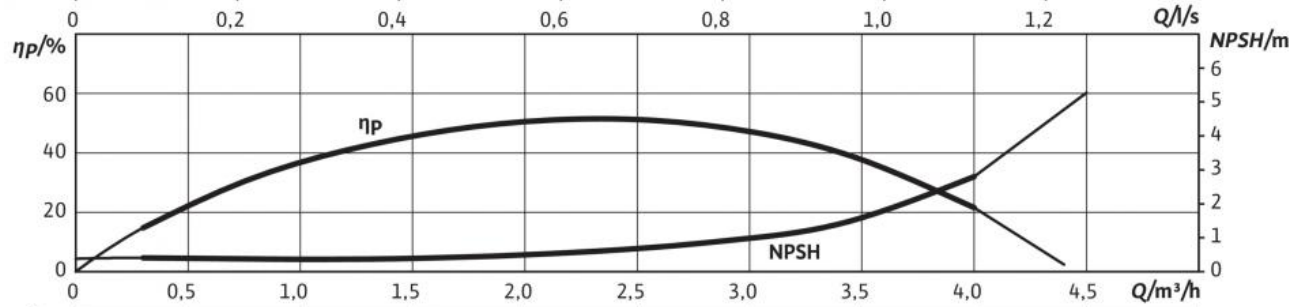

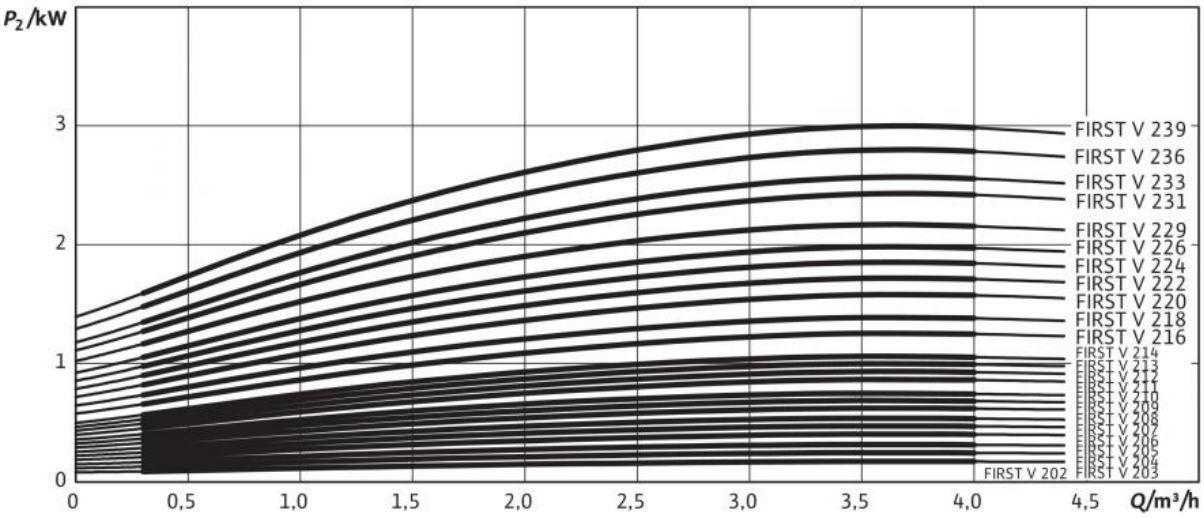

Характеристики согласно ISO 9906: 2012 3B

Company: PumpLand.ru
Telephone: 8-343-357-90-25
E-mail: info@pumpland.ru

Описание изделия: Helix FIRST V 202-5/16/E/S/

Высокоэффективный высоконапорный центробежный насос вертикального исполнения с линейными подсоединениями.

В целом, нормальновсасывающий высоконапорный центробежный насос отличается особо компактной конструкцией. Подсоединение вала насоса и вала стандартного электродвигателя IEC осуществляется посредством продольно-свертной муфты. Отдельный шарикоподшипник с фонарем обеспечивает оптимальное восприятие осевых сил.

Промежуточные подшипники гидравлической части и коррозионно-стойкий вал с втулкой из нержавеющей стали обеспечивают долгий срок службы.

На корпус насоса и фонарь нанесено катафорезное покрытие.

Специальные прочно смонтированные рым-болты облегчают установку насоса.

Насос подходит для использования в системах водоснабжения и повышения давления, в промышленных циркуляционных установках, а также в контурах очистки технологической воды и в закрытых контурах охлаждения. Кроме того, его можно применять в установках пожаротушения, моечных установках, а также для ирригации.

Особенности/преимущества продукции

- Оптимизированная по КПД гидравлическая часть 2D/3D, изготовленная методом лазерной сварки
- Коррозионно-стойкие рабочие колеса, ведущие колеса и ступенчатый корпус
- Гидравлическая часть с оптимизацией расхода и удаления газов
- Укрепленный корпус насоса, оптимизированный по расходу и NPSH
- Экономия места и простое техобслуживание благодаря компактной конструкции
- Защитный кожух муфты повышенной прочности

Комплект поставки

- Высоконапорный центробежный насос Wilo-Helix FIRST V
- Инструкция по монтажу и эксплуатации
- Исполнение PN 16 с овальными фланцами: Ответные фланцы из чугуна с соответствующими болтами, гайками и уплотнениями

Указания относительно типа

- Защита электродвигателя — по запросу или предоставляется заказчиком.
- Стандартное положение клеммной коробки, выставленное на всасывающем фланце, можно при необходимости изменить.
- Wilo-Helix FIRST V серийно оснащен торцевым уплотнением.
- Для насосов в исполнении PN 16, PN 25 и Pmax = 30 бар в качестве принадлежностей можно заказать круглые ответные фланцы DIN из серого чугуна или нержавеющей стали, болты, гайки и уплотнения.
- Комплекты байпаса предлагаются в качестве дополнительных принадлежностей.
- Wilo-Helix V в исполнении ATEX по запросу

Мощность

Температура перекачиваемой жидкости *T*: -20...+120 °C
Температура окружающей среды, макс. *T*: 40 °C
Максимальное рабочее давление p_{max}: 16 бар

Минимальный индекс эффективности (MEI)

Минимальный индекс эффективности (MEI): ≥ 0.70

Мотор

Класс изоляции: F
Степень защиты: IP 55
Подключение к сети: 3~400 В, 50 Гц
Номинальная мощность электродвигателя P_2: 0.37 кВт
Потребляемая мощность P_1: 0.59 кВт
Номинальный ток 3~230 В, 50 Гц I_N: 1.65 A
Номинальный ток 3~400 В, 50 Гц I_N: 0.95 A
КПД электродвигателя $\eta_{m\ 50\%}$: 65,4 %
КПД электродвигателя $\eta_{m\ 75\%}$: 65,6 %
КПД электродвигателя $\eta_{m\ 100\%}$: 64,7 %

Подключения

Номинальный диаметр овального фланца: G 1
Номинальный диаметр овального фланца: G 1
Уровень номинального давления (с напорной стороны) *PN*: PN 16
Уровень номинального давления (на стороне всасывания) *PN*: PN 16

Company: PumpLand.ru
Telephone: 8-343-357-90-25
E-mail: info@pumpland.ru

Описание изделия: Helix FIRST V 202-5/16/E/S/

Материалы

Рабочее колесо: 1.4307 [AISI304L]
Корпус насоса: EN-GJL-250 (с катафорезным покрытием)
Вал насоса: 1.4301 [AISI304]
Статическое уплотнение: EPDM
Mechanical seal: Q1BE3GG

Данные для заказа

Изделие: Wilo
Тип: Helix FIRST V 202
Арт.-№: 4201016
Вес, прим. *m*: 18.2 кг