Company: PumpLand.ru
Telephone: 8-343-357-90-25
E-mail: info@pumpland.ru

Технический паспорт: TOP-S 40/4 (3~400/230 V, PN 6/10)

Характеристики 3~

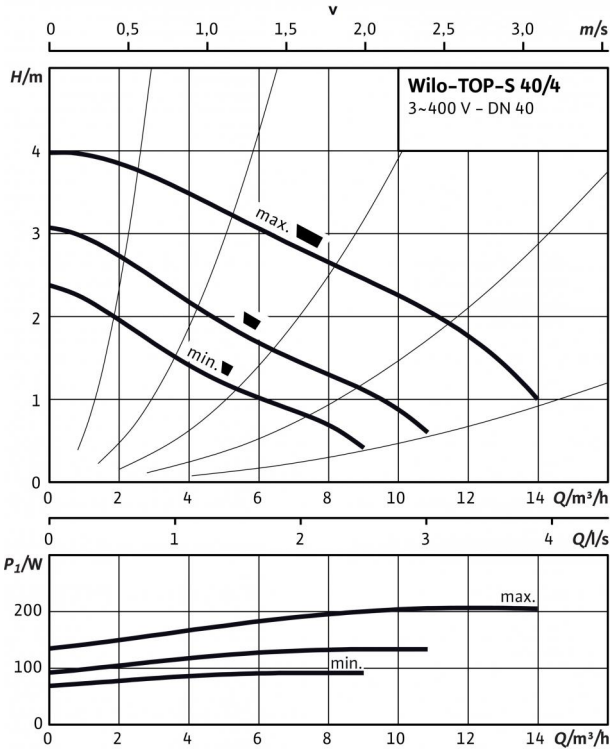

Габаритный чертеж

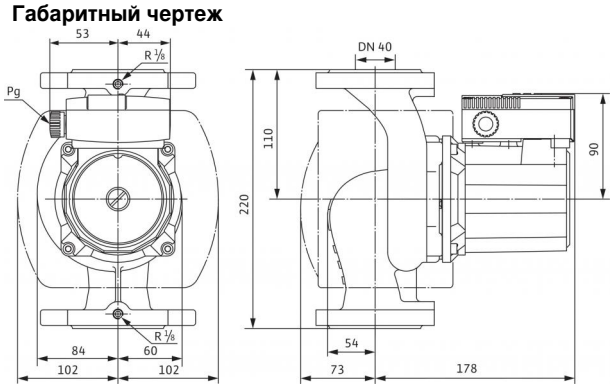

Схема подключения

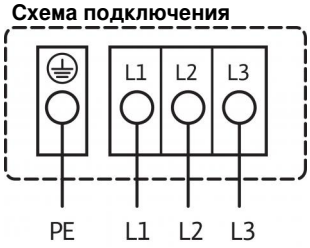

Подключение к сети 3~400 В, 50 Гц
3~230 В, 50 Гц (опционально со штекером переключения 3~230 В)
Встроенная защита обмотки от перегрева

Выключение:внутреннее отключение фазы электродвигателя
Сброс:подключение к сети разъединить, дать мотору остыть, восстановить подключение к сети

Допустимая перекачиваемая среда (другие среды по запросу)	
Вода систем отопления (согласно VDI 2035)	•
Водогликолевая смесь (макс. 1:1; при доле гликоля более 20 % необходимо проверять рабочие характеристики)	•

Допустимая область применения	
Диапазон температур при макс. температуре окружающей среды +40 °C	-20 до +130 (в кратковременном режиме 2 ч: +140) (при использовании с защитным модулем Wilo-C: от -20 до +110) °C
Макс. допустимое рабочее давление P_{max}	6/10 бар

Подсоединения к трубопроводу	
Фланец	Комбинированный фланец PN6/10 (фланец PN 16 согласно EN 1092-2)
Номинальный внутренний диаметр фланца	DN 40
Габаритная длина l_0	220 мм

Мотор/электроника	
Электромагнитная совместимость	EN 61800-3
Создаваемые помехи	EN 61000-6-3
Помехозащищенность	EN 61000-6-2
Степень защиты	IP X4D
Класс изоляции	H
Подключение к сети	3~400/230 V, 50 Hz
Номинальная мощность электродвигателя P_2	90 Вт
Частота вращения *N*	1700 / 2050 / 2550 об/мин
Потребляемая мощность P_1	90 / 135 / 205 W
Ток при 3~400 В *I*	0,17 / 0,25 / 0,46 A
Ток при 3~230 В *I*	0,30 / 0,44 / 0,80 A
Резьбовой ввод для кабеля *PG*	1x13,5
Защита электродвигателя	Встроенная

Материалы	
Корпус насоса	Серый чугун (EN-GJL-250)
Рабочее колесо	Синтетический материал (полипропилен - 50% GF)
Вал насоса	Нержавеющая сталь (X46Cr13)
Подшипники	Металлографит

Минимальный подпор на всасывающем патрубке во избежание кавитации при температуре перекачиваемой воды	
Минимальное давление на входе при температурах жидкости 50/95 /110/130°C	0,5 / 5 / 11 / 24 м

Данные для заказа	
Изделие	Wilo
Тип	TOP-S 40/4
Арт.-№	2080041
Вес, прим. *m*	9.5 кг

• = имеется, - = отсутствует

Company: PumpLand.ru
Telephone: 8-343-357-90-25
E-mail: info@pumpland.ru

Размеры и габаритные чертежи: TOP-S 40/4 (3~400/230 V, PN 6/10)

Габаритный чертеж фланца

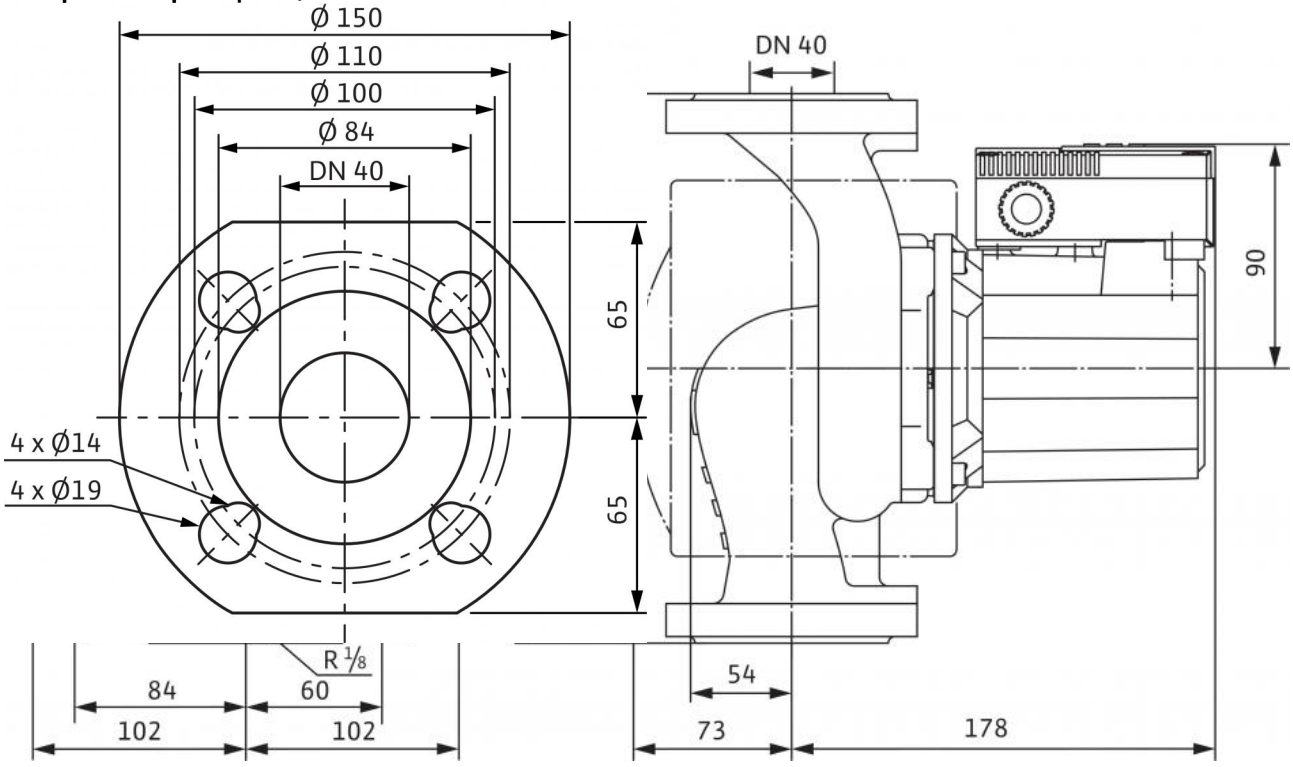

Company: PumpLand.ru
Telephone: 8-343-357-90-25
E-mail: info@pumpland.ru

Характеристики: TOP-S 40/4 (3~400/230 V, PN 6/10)

Характеристики 3~

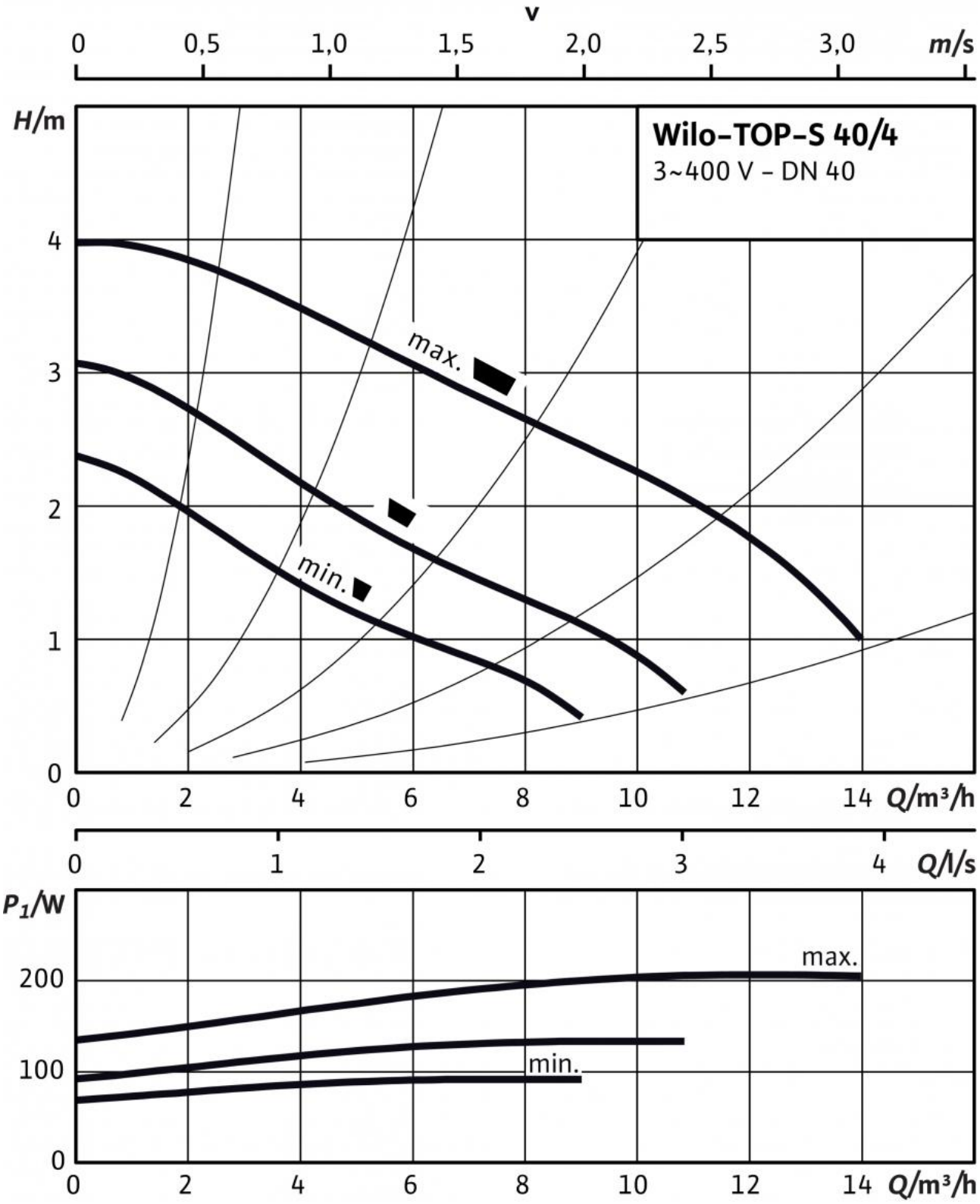

Company: PumpLand.ru
Telephone: 8-343-357-90-25
E-mail: info@pumpland.ru

Описание изделия: TOP-S 40/4 (3~400/230 V, PN 6/10)

Возможно применение для любых систем отопления, систем кондиционирования, закрытых контуров охлаждения и промышленных циркуляционных систем.

Не требующий техобслуживания циркуляционный насос с мокрым ротором, с резьбовым или фланцевым подсоединением, возможен выбор ступеней частоты вращения.

Оснащение и функции

- Ручная регулировка мощности с 3 ступенями частоты вращения
- Насосы с 1-фазным электродвигателем:
  - P2 до 90 Вт: встроенная защита обмотки от перегрева;
  - P2 ≥ 180 Вт: полная защита электродвигателя посредством защитного контакта обмотки в сочетании с устройством отключения (опция: SK 602N/SK 622N)
- Насосы с 3-фазным электродвигателем:
  - P2 до 90 Вт: встроенная защита обмотки от перегрева;
  - P2 ≥ 180 Вт: полная защита электродвигателя посредством защитного контакта обмотки в сочетании с устройством отключения (опция: SK 602N/SK 622N)
  - Электроподключение к сети 3~230 В с опциональным штекером переключения
- Корпус насоса с катафорезным покрытием для оптимальной защиты от коррозии
- Комбинированный фланец PN 6/PN 10 (при DN 40 - DN 65)
- теплоизоляционные кожухи.

Материалы

Корпус насоса: Серый чугун (EN-GJL-250)
Рабочее колесо: Синтетический материал (полипропилен - 50% GF)
Вал насоса: Нержавеющая сталь (X46Cr13)
Подшипники: Металлографит

Допустимая перекачиваемая среда (другие среды по запросу)

Макс. расход Q_{max}: 14 м3/ч
Макс. напор H_{max}: 4.499997 M

Допустимая область применения

Диапазон температур при макс. температуре окружающей среды +40 °C: -20 до +130 (в кратковременном режиме 2 ч: +140) (при использовании с защитным модулем Wilo-C: от -20 до +110) °C

Подсоединения к трубопроводу

Номинальный внутренний диаметр фланца: DN 40
Фланец: Комбинированный фланец PN6/10 (фланец PN 16 согласно EN 1092-2)
Габаритная длина l_0: 220 мм

Мотор/электроника

Электромагнитная совместимость: EN 61800-3
Создаваемые помехи: EN 61000-6-3
Помехозащищенность: EN 61000-6-2
Степень защиты: IP X4D
Класс изоляции: H
Подключение к сети: 3~400/230 V, 50 Hz
Частота сети *F*: 50 Гц
Номинальная мощность электродвигателя P_2: 90 Вт
Частота вращения *N*: 1700 / 2050 / 2550 об/мин
Ток при 3~400 В *I*: 0,17 / 0,25 / 0,46 A
Защита электродвигателя: Встроенная
Резьбовой ввод для кабеля *PG*: 1x13,5

Данные для заказа

Арт.-№: 2080041
Номер EAN: 4016322936947
Вес, прим. *m*: 9.5 кг
Изделие: Wilo
Тип: TOP-S 40/4