Company: PumpLand.ru
Telephone: 8-343-357-90-25
E-mail: info@pumpland.ru

Технический паспорт: TOP-S 80/15 (3~400/230 V, PN 6)

Характеристики 3~

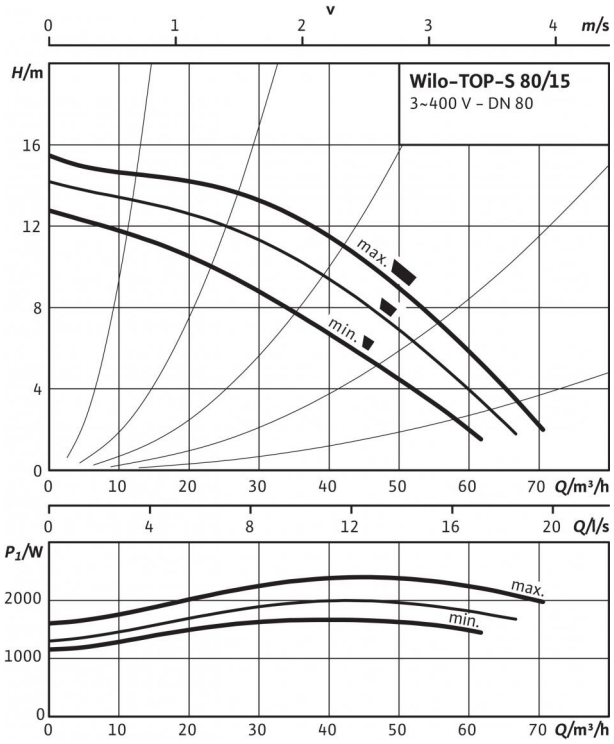

Габаритный чертеж

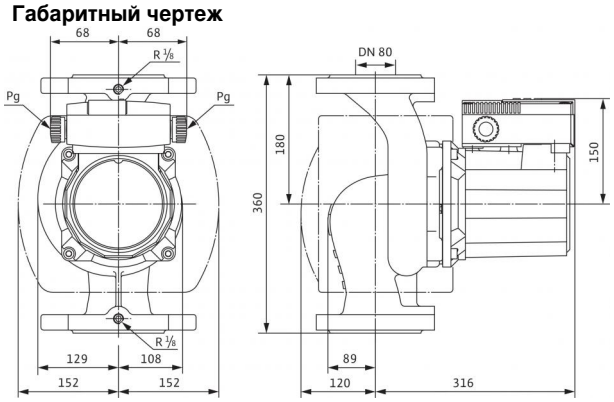

Допустимая перекачиваемая среда (другие среды по запросу)	
Вода систем отопления (согласно VDI 2035)	•
Водогликолевая смесь (макс. 1:1; при доле гликоля более 20 % необходимо проверять рабочие характеристики)	•

Допустимая область применения	
Диапазон температур при макс. температуре окружающей среды +40 °C	-20 до +110 (в кратковременном режиме 2 ч: +140) (при использовании с защитным модулем Wilo-C: от -20 до +110) °C
Макс. допустимое рабочее давление P_{max}	6 бар

Подсоединения к трубопроводу	
Фланец	Фланец PN 6 (рассчитан PN 16 согласно EN 1092-2)
Номинальный внутренний диаметр фланца	DN 80
Габаритная длина l_0	360 мм

Мотор/электроника	
Электромагнитная совместимость	EN 61800-3
Создаваемые помехи	EN 61000-6-3
Помехозащищенность	EN 61000-6-2
Степень защиты	IP X4D
Класс изоляции	H
Подключение к сети	3~400/230 V, 50 Hz
Номинальная мощность электродвигателя P_2	1800 Вт
Частота вращения *N*	2450 / 2700 / 2900 об/мин
Потребляемая мощность P_1	1680 / 2000 / 2400 W
Ток при 3~400 В *I*	3,25 / 3,63 / 4,85 A
Резьбовой ввод для кабеля *PG*	2x13,5
Защита электродвигателя	Опция – устройство отключения SK 602N/622N

Материалы	
Корпус насоса	Серый чугун (EN-GJL-250)
Рабочее колесо	Синтетический материал (полипропилен - 50% GF)
Вал насоса	Нержавеющая сталь (X46Cr13)
Подшипники	Полностью из графита

Минимальный подпор на всасывающем патрубке во избежание кавитации при температуре перекачиваемой воды	
Минимальное давление на входе при температурах жидкости 50/95 /110/130 °C	9 / 18 / 23 / 0 м

Данные для заказа	
Изделие	Wilo
Тип	TOP-S 80/15
Арт.-№	2165545
Вес, прим. *m*	42.1 кг

• = имеется, - = отсутствует

Company: PumpLand.ru
Telephone: 8-343-357-90-25
E-mail: info@pumpland.ru

Технический паспорт: TOP-S 80/15 (3~400/230 V, PN 6)

Схема подключения

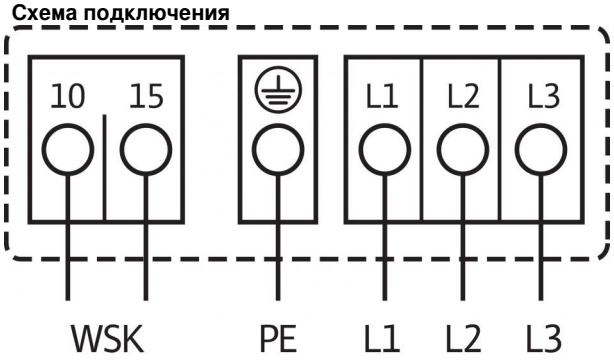

Подключение к электросети 3~400 В, 50 Гц
3~230 В, 50 Гц (со штекером переключения в качестве опции:
3~230 В)
WSK = защитный контакт обмотки
Полная защита электродвигателя на всех ступенях частоты вращения
с опциональным устройством отключения
SK 602N/SK 622N или другие приборы управления/регулирования,
совместимые с WSK
Выключение: выключение по сигналу внешнего прибора
управления/внешней системы регулирования
Сброс: Сброс сигнала неисправности выполняется автоматически
после
охлаждения электродвигателя

Company: PumpLand.ru
Telephone: 8-343-357-90-25
E-mail: info@pumpland.ru

Размеры и габаритные чертежи: TOP-S 80/15 (3~400/230 V, PN 6)

Габаритный чертеж фланца

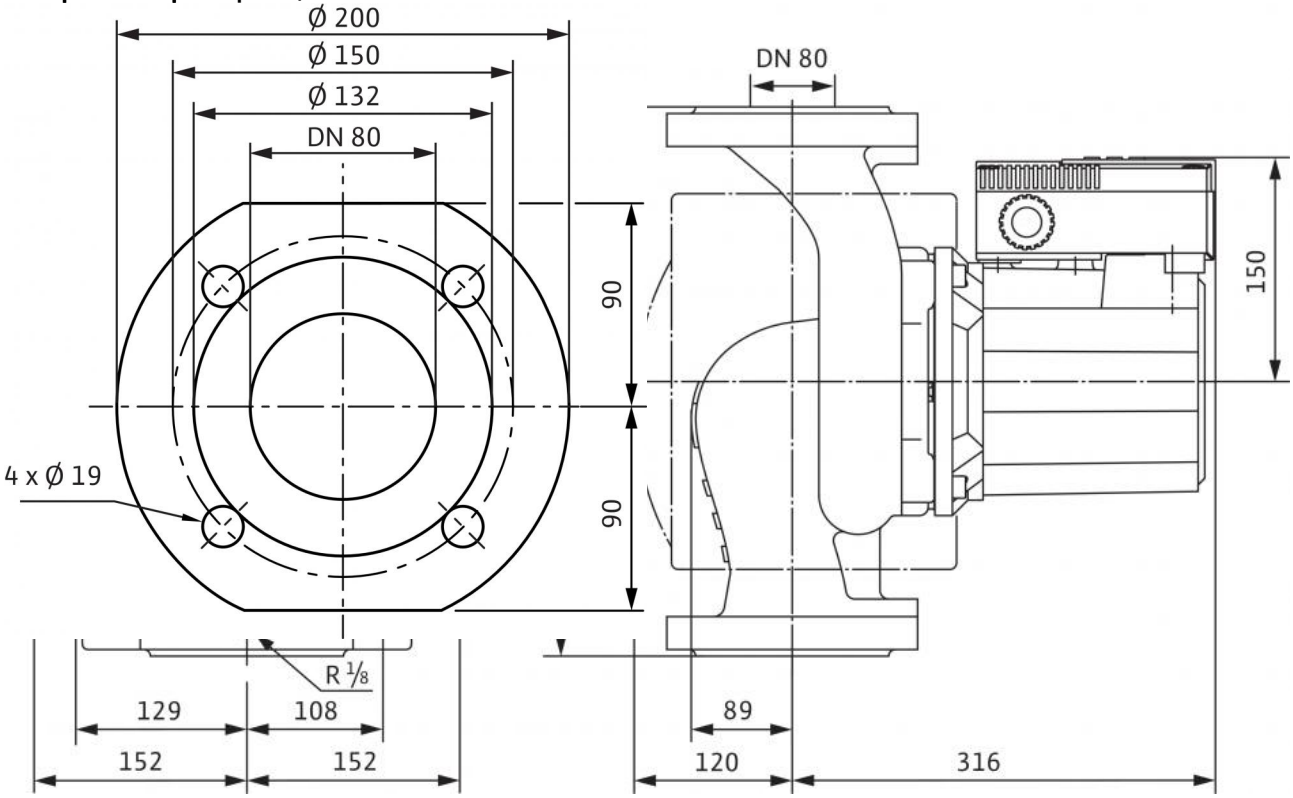

Company: PumpLand.ru
Telephone: 8-343-357-90-25
E-mail: info@pumpland.ru

Характеристики: TOP-S 80/15 (3~400/230 V, PN 6)

Характеристики 3~

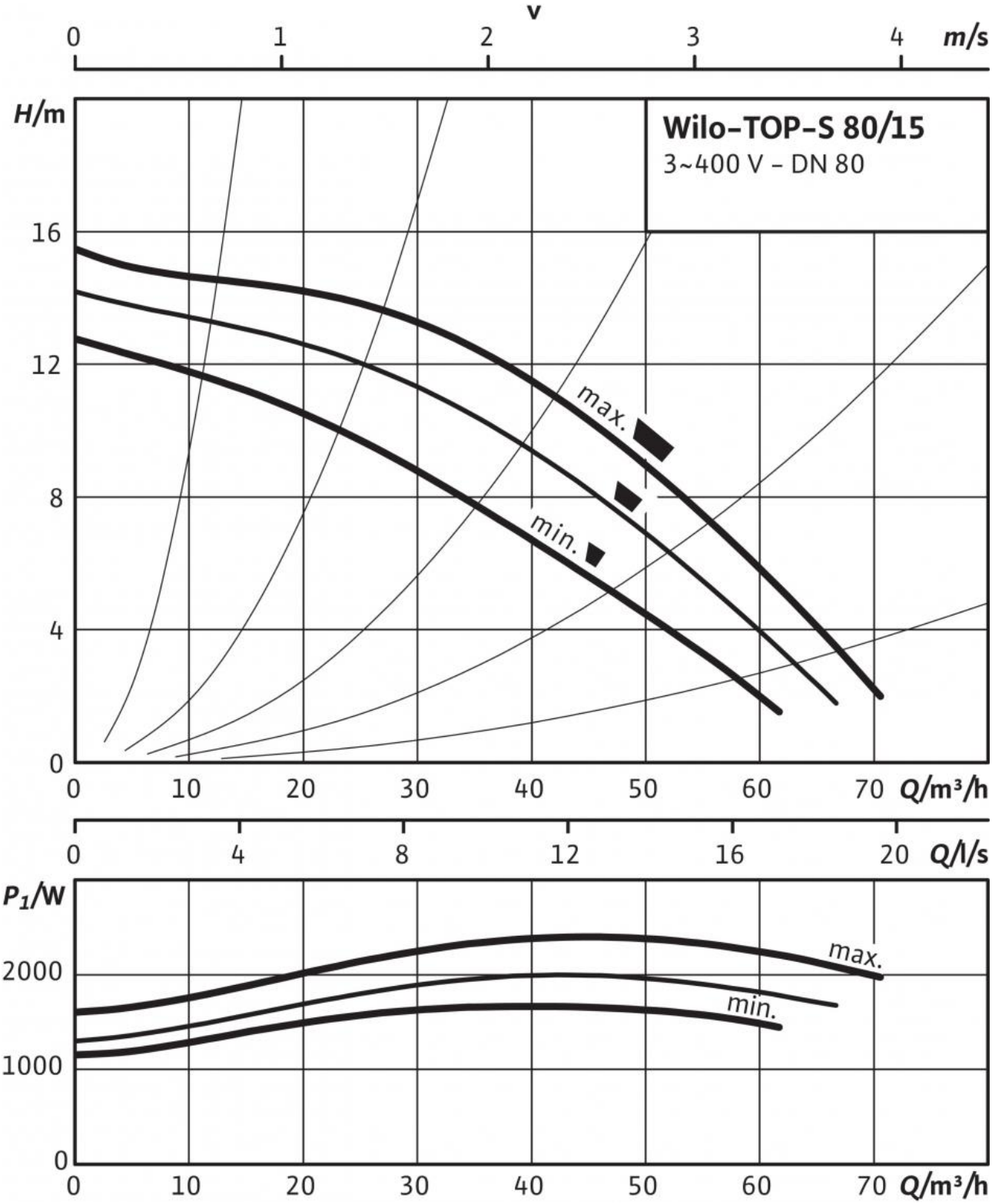

Company: PumpLand.ru
Telephone: 8-343-357-90-25
E-mail: info@pumpland.ru

Описание изделия: TOP-S 80/15 (3~400/230 V, PN 6)

Возможно применение для любых систем отопления, систем кондиционирования, закрытых контуров охлаждения и промышленных циркуляционных систем.

Не требующий техобслуживания циркуляционный насос с мокрым ротором, с резьбовым или фланцевым подсоединением, возможен выбор ступеней частоты вращения.

Оснащение и функции

- Ручная регулировка мощности с 3 ступенями частоты вращения
- Насосы с 1-фазным электродвигателем:
  - P2 до 90 Вт: встроенная защита обмотки от перегрева;
  - P2 ≥ 180 Вт: полная защита электродвигателя посредством защитного контакта обмотки в сочетании с устройством отключения (опция: SK 602N/SK 622N)
- Насосы с 3-фазным электродвигателем:
  - P2 до 90 Вт: встроенная защита обмотки от перегрева;
  - P2 ≥ 180 Вт: полная защита электродвигателя посредством защитного контакта обмотки в сочетании с устройством отключения (опция: SK 602N/SK 622N)
  - Электроподключение к сети 3–230 В с опциональным штекером переключения
- Корпус насоса с катафорезным покрытием для оптимальной защиты от коррозии
- Комбинированный фланец PN 6/PN 10 (при DN 40 - DN 65)
- теплоизоляционные кожухи.

Материалы

Корпус насоса: Серый чугун (EN-GJL-250)
Рабочее колесо: Синтетический материал (полипропилен - 50% GF)
Вал насоса: Нержавеющая сталь (X46Cr13)
Подшипники: Полностью из графита

Допустимая перекачиваемая среда (другие среды по запросу)

Макс. расход Q_{max}: 70 м3/ч
Макс. напор H_{max}: 15.5 M

Допустимая область применения

Диапазон температур при макс. температуре окружающей среды +40 °C: -20 до +110 (в кратковременном режиме 2 ч: +140) (при использовании с защитным модулем Wilo-C: от -20 до +110) °C

Подсоединения к трубопроводу

Номинальный внутренний диаметр фланца: DN 80
Фланец: Фланец PN 6 (рассчитан PN 16 согласно EN 1092-2)
Габаритная длина l_0: 360 мм

Мотор/электроника

Электромагнитная совместимость: EN 61800-3
Создаваемые помехи: EN 61000-6-3
Помехозащищенность: EN 61000-6-2
Степень защиты: IP X4D
Класс изоляции: H
Подключение к сети: 3~400/230 V, 50 Hz
Частота сети *F*: 50 Гц
Номинальная мощность электродвигателя P_2: 1800 Вт
Частота вращения *N*: 2450 / 2700 / 2900 об/мин
Ток при 3~400 В *I*: 3,25 / 3,63 / 4,85 A
Защита электродвигателя: Опция – устройство отключения SK 602N/622N
Резьбовой ввод для кабеля *PG*: 2x13,5

Данные для заказа

Арт.-№: 2165545
Номер EAN: 4048482638331
Вес, прим. *m*: 42.1 кг
Изделие: Wilo
Тип: TOP-S 80/15