Company: PumpLand.ru
Telephone: 8-343-357-90-25
E-mail: info@pumpland.ru

Технический паспорт: TOP-SD 30/5 (3~400/230 V, PN 10)

Характеристики 3~, работа по от дельности

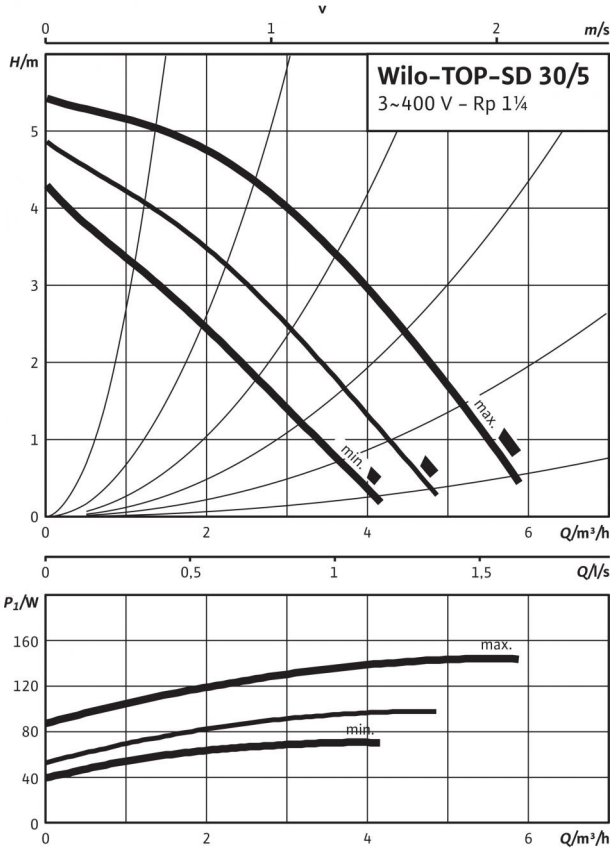

Допустимая перекачиваемая среда (другие среды по запросу)	
Вода систем отопления (согласно VDI 2035)	•
Водогликолевая смесь (макс. 1:1; при доле гликоля более 20 % необходимо проверять рабочие характеристики)	•

Допустимая область применения	
Диапазон температур при макс. температуре окружающей среды +40 °C	-20 до +130 (в кратковременном режиме 2 ч: +140) (при использовании с защитным модулем Wilo-C: от -20 до +110) °C
Макс. допустимое рабочее давление P_{max}	10 бар

Подсоединения к трубопроводу	
Резьбовое соединение труб	Rp 1¼
Резьба	G 2
Габаритная длина l_0	180 мм

Мотор/электроника	
Электромагнитная совместимость	EN 61800-3
Создаваемые помехи	EN 61000-6-3
Помехозащищенность	EN 61000-6-2
Степень защиты	IP X4D
Класс изоляции	H
Подключение к сети	3~400/230 V, 50 Hz
Номинальная мощность электродвигателя P_2	50 Вт
Частота вращения *N*	1890 / 2190 / 2650 об/мин
Потребляемая мощность P_1	75 / 100 / 150 W
Ток при 3~400 В *I*	0,15 / 0,20 / 0,40 A
Ток при 3~230 В *I*	0,25 / 0,35 / 0,65 A
Резьбовой ввод для кабеля *PG*	1x13,5
Защита электродвигателя	Встроенная

Материалы	
Корпус насоса	Серый чугун (EN-GJL-200)
Рабочее колесо	Синтетический материал (PPE - 30% GF)
Вал насоса	Нержавеющая сталь (X46Cr13)
Подшипники	Металлографит

Минимальный подпор на всасывающем патрубке во избежание кавитации при температуре перекачиваемой воды	
Минимальное давление на входе при температурах жидкости 50/95 /110/130°C	0,5 / 5 / 11 / 24 м

Данные для заказа	
Изделие	Wilo
Тип	TOP-SD 30/5
Арт.-№	2044016
Вес, прим. *m*	8.5 кг

• = имеется, - = отсутствует

Company: PumpLand.ru
Telephone: 8-343-357-90-25
E-mail: info@pumpland.ru

Технический паспорт: TOP-SD 30/5 (3~400/230 V, PN 10)

Габаритный чертеж

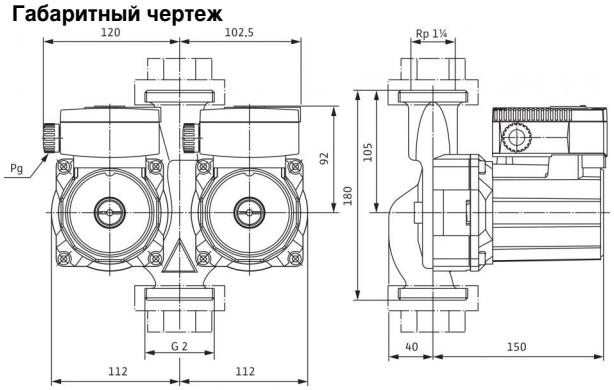

Схема подключения

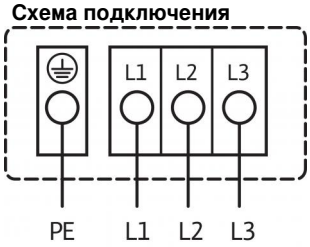

Подключение к сети 3~400 В, 50 Гц
3~230 В, 50 Гц (опционально со штекером переключения 3~230 В)
Встроенная защита обмотки от перегрева

Выключение:внутреннее отключение фазы электродвигателя
Сброс:подключение к сети разъединить, дать мотору остыть, восстановить подключение к сети

Company: PumpLand.ru
Telephone: 8-343-357-90-25
E-mail: info@pumpland.ru

Размеры и габаритные чертежи: TOP-SD 30/5 (3~400/230 V, PN 10)

Габаритный чертеж

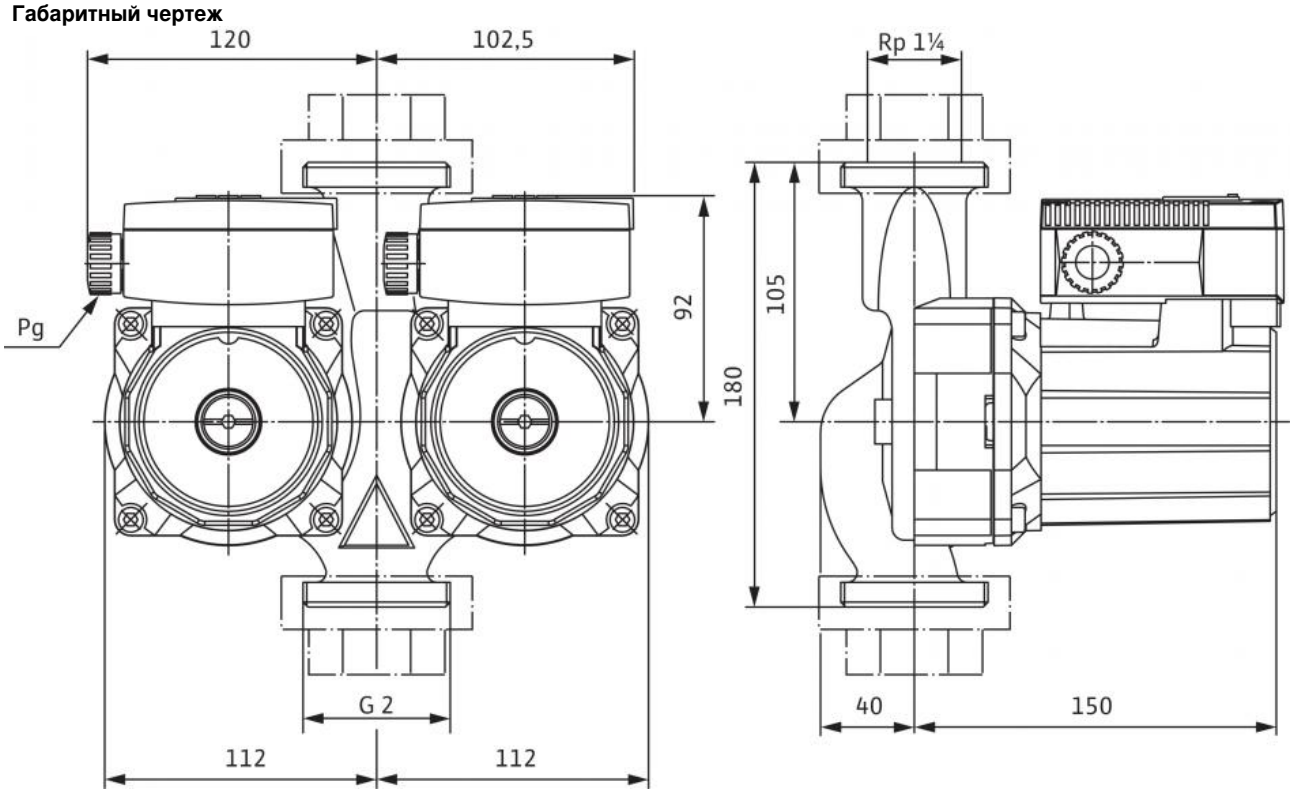

Company: PumpLand.ru
Telephone: 8-343-357-90-25
E-mail: info@pumpland.ru

Характеристики: TOP-SD 30/5 (3~400/230 V, PN 10)

Характеристики 3~, работа по от дельности

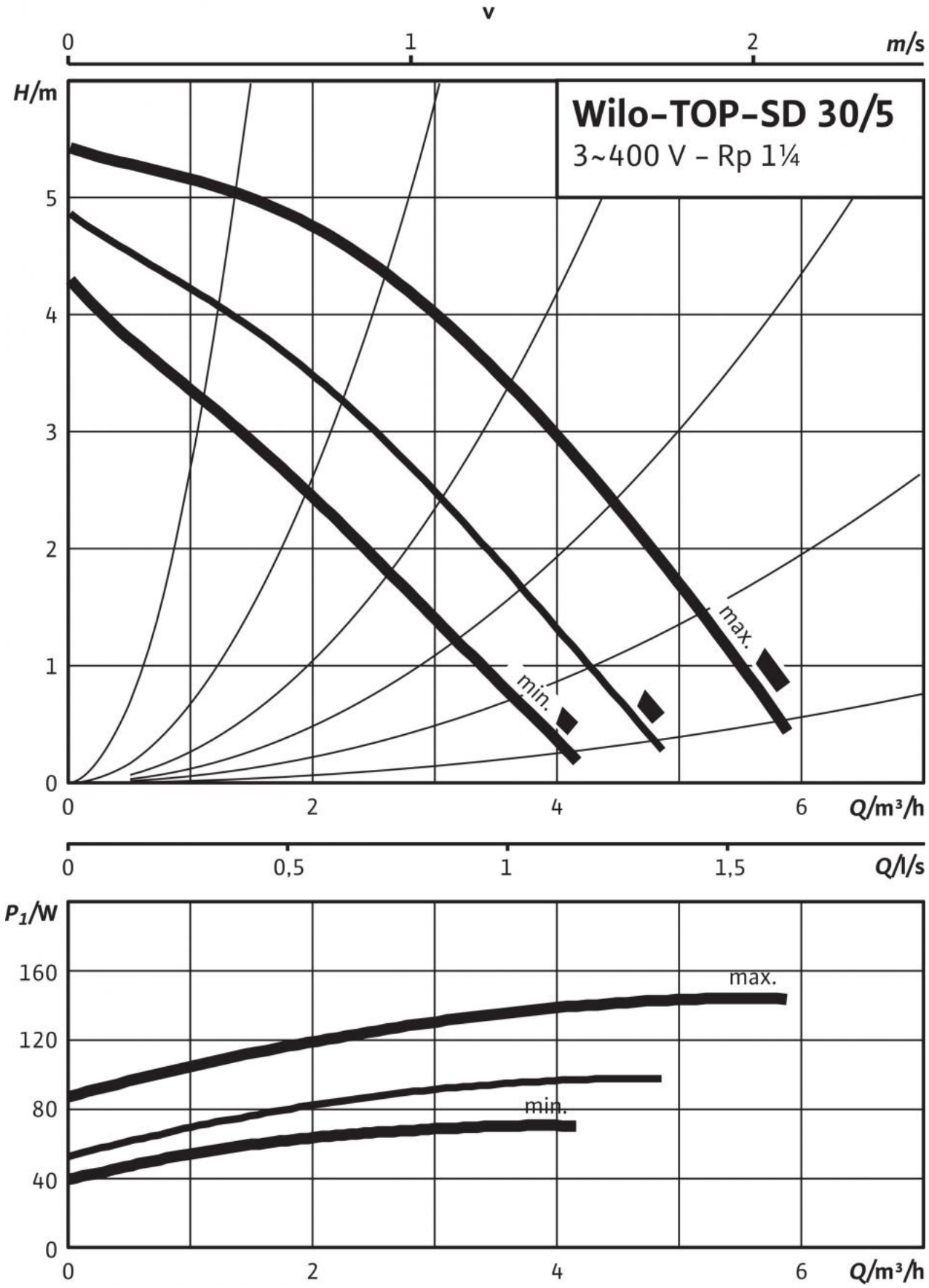

Company: PumpLand.ru
Telephone: 8-343-357-90-25
E-mail: info@pumpland.ru

Характеристики: TOP-SD 30/5 (3~400/230 V, PN 10)

Company: PumpLand.ru
Telephone: 8-343-357-90-25
E-mail: info@pumpland.ru

Описание изделия: TOP-SD 30/5 (3~400/230 V, PN 10)

Возможно применение для любых систем отопления, систем кондиционирования, закрытых контуров охлаждения и промышленных циркуляционных систем.

Не требующий обслуживания сдвоенный насос с мокрым ротором с резьбовым или фланцевым подсоединением; возможен выбор ступеней частоты вращения.

Оснащение и функции

- Ручная регулировка мощности с 3 ступенями частоты вращения
- Насосы с 1-фазным электродвигателем:
  - P2 до 90 Вт: встроенная защита обмотки от перегрева;
  - P2 ≥ 180 Вт: полная защита электродвигателя посредством защитного контакта обмотки в сочетании с устройством отключения (опция: SK 602N/SK 622N)
- Насосы с 3-фазным электродвигателем:
  - P2 до 90 Вт: встроенная защита обмотки от перегрева;
  - P2 ≥ 180 Вт: полная защита электродвигателя посредством защитного контакта обмотки в сочетании с устройством отключения (опция: SK 602N/SK 622N)
  - Электроподключение к сети 3~230 В с опциональным штекером переключения
- Корпус насоса с катафорезным покрытием для оптимальной защиты от коррозии
- Комбинированный фланец PN 6/PN 10 (при DN 32 - DN 65)
- Режим работы «основной/резервный» или параллельный (для реализации автоматического переключения на другой насос при неисправности или в определенное время заказчик должен обеспечить наличие соответствующего прибора управления).

Материалы

Корпус насоса: Серый чугун (EN-GJL-200)
Рабочее колесо: Синтетический материал (PPE - 30% GF)
Вал насоса: Нержавеющая сталь (X46Cr13)
Подшипники: Металлографит

Допустимая перекачиваемая среда (другие среды по запросу)

Макс. расход Q_{max}: 10 м3/ч
Макс. напор H_{max}: 5.500002 M

Допустимая область применения

Диапазон температур при макс. температуре окружающей среды +40 °C: -20 до +130 (в кратковременном режиме 2 ч: +140) (при использовании с защитным модулем Wilo-C: от -20 до +110) °C

Подсоединения к трубопроводу

Резьбовое соединение труб: Rp 1¼
Резьба: G 2
Габаритная длина l_0: 180 мм

Мотор/электроника

Электромагнитная совместимость: EN 61800-3
Создаваемые помехи: EN 61000-6-3
Помехозащищенность: EN 61000-6-2
Степень защиты: IP X4D
Класс изоляции: H
Подключение к сети: 3~400/230 V, 50 Hz
Частота сети *F*: 50 Гц
Номинальная мощность электродвигателя P_2: 50 Вт
Частота вращения *N*: 1890 / 2190 / 2650 об/мин
Ток при 3~400 В *I*: 0,15 / 0,20 / 0,40 A
Защита электродвигателя: Встроенная
Резьбовой ввод для кабеля *PG*: 1x13,5

Данные для заказа

Арт.-№: 2044016
Номер EAN: 4016322638056
Вес, прим. *m*: 8.5 кг
Изделие: Wilo
Тип: TOP-SD 30/5